HOOCON
Make control simple

3 Нм

SA3FU230-DST

Паспорт изделия

Электропривод противопожарного / дымового клапана с пружинным возвратом

Заводской номер	
Дата изготовления	
Номинальное напряжение	AC 100…240 В, 50/60 Гц

ООО «ХОГОН»

143440, Московская область,
го. Красногорск, пгт. Путилково,
тер. Гринвуд, стр. 7, помещ. 98

HOOCON
Make control simple

3 Нм, вкл./выкл. (ON/OFF), SAF72

Для управления противопожарными / дымовыми клапанами с пружинным возвратом при отключении питания

- Крутящий момент: 3 Нм
- Время поворота: < 75 с, время возврата пружины < 25 с
- Номинальное напряжение: AC 100…240 В
- Управление: вкл./выкл. (ON/OFF), 2- или 3-позиционное
- Исполнение «DS» включает 2 группы вспомогательных переключателей; «DST» — термодатчик SAF72 (датчик окружающей среды TS1 и датчик в канале TS2, 72 °C)

Внимание

1. Запрещается использовать электропривод заслонки вне указанной области применения, особенно в авиационной технике.
2. Вскрытие корпуса привода разрешено только производителю. Внутри нет компонентов, которые пользователь может заменять или ремонтировать.
3. Устройство содержит электрические и электронные компоненты, в связи с чем недопустима утилизация вместе с бытовыми отходами. Необходимо соблюдать все действующие правила и инструкции, относящиеся к данной конкретной местности.

Схема подключения

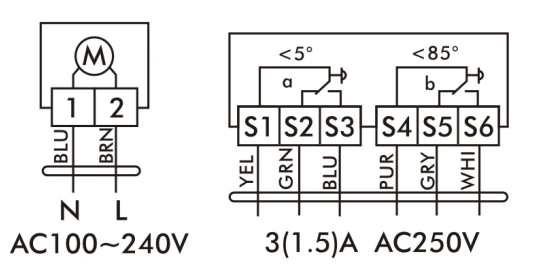

2-/3-позиционное · питание AC 100…240 В.
Справа — вспомогательные переключатели.

Термодатчик SAF72

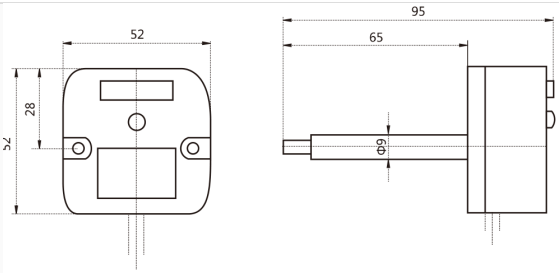

TS1 — датчик окружающей среды, TS2 — датчик в канале; размыкание выше 72 °C.

ЭЛЕКТРИЧЕСКИЕ ПАРАМЕТРЫ

Номинальное напряжение	**AC 100…240 В, 50/60 Гц**
Потребляемая мощность	**5 Вт при номинальном крутящем моменте 2 Вт в режиме удержания**
Сечение подключаемых проводов	**0,5 мм²**

ФУНКЦИОНАЛЬНЫЕ ПАРАМЕТРЫ

Площадь обслуживаемой заслонки	**до 0,3 м²**
Направление вращения	**Для монтажа с противоположной стороны**
Ручное управление	**Редуктор выводится из зацепления при помощи кнопки с самовозвратом, ручная блокировка**
Угол поворота	**Макс. 95°, регулируется механическими упорами**
Уровень звуковой мощности	**макс. 45 дБ(А) при работе двигателя, макс. 50 дБ(А) при возврате пружины**
Индикация положения	**Механический указатель**

УСЛОВИЯ ЭКСПЛУАТАЦИИ

Класс защиты	**II (все изолировано / полная изоляция)**
Степень защиты корпуса	**IP54**
Температура окружающей среды	**–20…+50 °C**
Температура хранения	**–40…+70 °C**
Испытание на влажность	**95 % относительной влажности, без конденсации / согласно EN 60730-1**

ГАБАРИТНЫЕ РАЗМЕРЫ / МАССА

Габаритные размеры (Д × Ш × В)	**132 × 87 × 59 мм**
Длина вала заслонки	**> 50 мм**
Диаметр вала заслонки	**квадратный 12×12 мм (доступны втулки 8×8, 10×10 мм)**
Масса	**< 1,3 кг**

Вспомогательные переключатели

Переключатель a	Клеммы S1, S2	Клеммы S1, S3
Переключатель b	Клеммы S4, S5	Клеммы S4, S6

2 группы вспомогательных переключателей. Угол срабатывания устанавливается по требованию заказчика.

HOOCON
Make control simple

Габаритные размеры привода (мм)

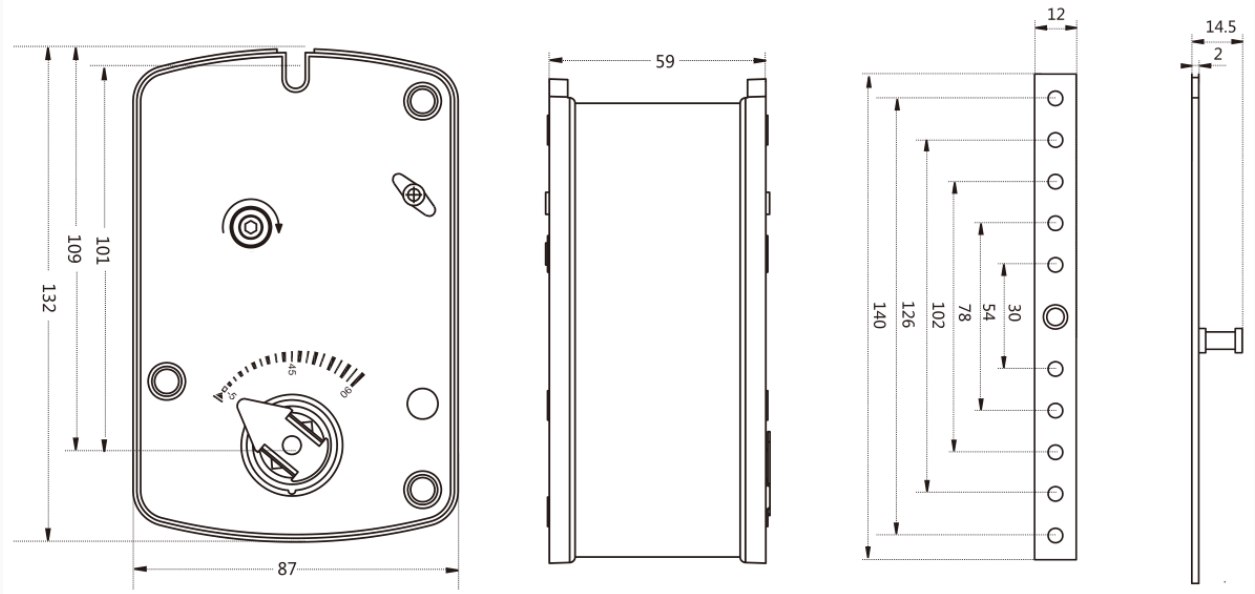

Монтажная схема

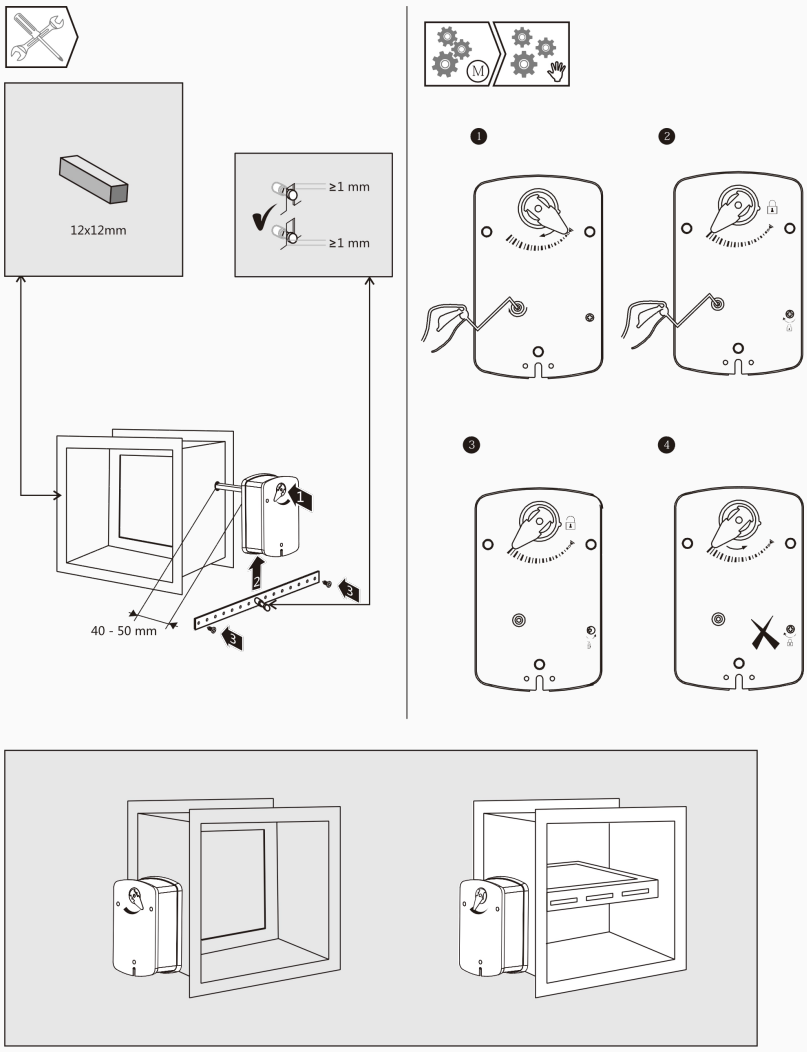

HOOCON
Make control simple

Комплектность

- Электропривод SA3FU230-DST — 1 шт.
- Паспорт — 1 экз.

Свидетельство о приёмке

Изделие признано годным к эксплуатации.

Дата _____ Подпись ОТК _____ М.П.

Свидетельство об упаковывании

Упаковано согласно требованиям изготовителя.

Дата _____ Подпись _____ М.П.

Гарантийные обязательства

Гарантийный срок — 24 месяца при соблюдении условий настоящего паспорта и руководства по монтажу. Вскрытие корпуса покупателем снимает гарантию.

Ресурсы, сроки службы и хранения

Срок службы	**лет**
Срок хранения в упаковке изготовителя	лет

Сведения об утилизации

Устройство содержит электрические и электронные компоненты и не подлежит утилизации с бытовыми отходами. Соблюдайте местные нормы.

Учёт движения изделия · особые отметки

Дата	Где установлено	Примечание

ООО «ХОГОН»

Юридический адрес:
143440, Московская область, го. Красногорск, пгт. Путилково, тер. Гринвуд, стр. 7, помещ. 98
Многоканальный телефон: 8 800 350-58-98
По вопросам сотрудничества: info@hoocon.ru
Отдел продаж: sales@hoocon.ru
www.hoocon.ru

CE EAC