Вспомогательный переключатель

Переключатель a	Клеммы S1, S2	Клеммы S1, S3
–5…5°	Замкнуто	Разомкнуто
5…90°	Разомкнуто	Замкнуто
Переключатель b	Клеммы S4, S5	Клеммы S4, S6
–5…80°	Замкнуто	Разомкнуто
80…90°	Разомкнуто	Замкнуто

*Установите угол переключателя в соответствии с требованием заказчика

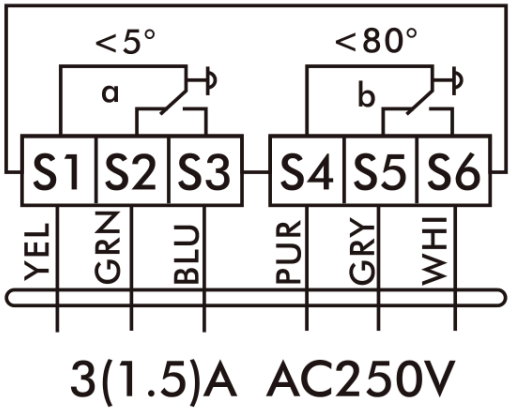

Внимание

1. Запрещается использовать электропривод заслонки вне указанной области применения, особенно в авиационной технике.
2. Вскрытие корпуса привода разрешено только производителю. Внутри нет компонентов, которые пользователь может заменять или ремонтировать.
3. Устройство содержит электрические и электронные компоненты, в связи с чем недопустима утилизация вместе с бытовыми отходами. Необходимо соблюдать все действующие правила и инструкции, относящиеся к данной конкретной местности.

ООО «ХОГОН»

Юридический адрес:
143440, Московская область, го. Красногорск, пгт. Путилково,
тер. Гринвуд, стр. 7, помещ. 98
Многоканальный телефон: 8 800 350-58-98
По вопросам сотрудничества: info@hoocon.ru
Отдел продаж: sales@hoocon.ru
www.hoocon.ru

ООО «Чемпион-Тэк»

Юридический адрес:
220030 Минск, пр-т Независимости 32А, пом.11
Многоканальный телефон: +375 29 372 6888
По вопросам сотрудничества: ichampiontech@yandex.ru

HOOCON
Make control simple

10 Нм

SA10MU24-DS **SA10MU230-DS**

Руководство по эксплуатации привод дымового клапана

HOOCON
Make control simple

2- / 3-позиционное управление

Для управления дымовыми клапанами в системах дымоудаления и противодымной вентиляции

- Крутящий момент: 10 Нм
- Время поворота: < 45 с (95°)
- Номинальное напряжение: AC/DC 24 В; AC 100…240 В
- Управление: 2- / 3-позиционное
- Исполнение «DS» включает 2 группы вспомогательных переключателей.

Технические характеристики

	SA10MU24-DS	SA10MU230-DS
Номинальное напряжение	AC/DC 24 В, 50/60 Гц	AC 100…240 В, 50/60 Гц
Потребляемая мощность	5 Вт под нагрузкой 1 Вт удержание	
Сечение подключаемых проводов	0,5 мм²	
Функциональные параметры		
Площадь обслуживаемой заслонки	< 1,0 м²	
Время поворота	< 45 с (95°)	
Направление вращения	для монтажа с противоположной стороны	
Ручное управление	металлическая рукоятка	
Угол поворота	Макс. 95°	
Уровень звуковой мощности	макс. 50 дБ(А)	
Индикация положения	Механический указатель	
Условия эксплуатации		
Класс защиты	III (безопасное сверхнизкое напряжение)	II (все изолировано / полная изоляция)
Степень защиты корпуса	IP54	
Температура окружающей среды	–30…+50 °C	
Температура хранения	–30…+80 °C	
Испытание на влажность	5…95 % относительной влажности, без конденсата / EN 60730-1	
Габаритные размеры / Масса		
Габаритные размеры (Д × Ш × В)	См. «Габаритные размеры»	
Длина вала заслонки	≥ 50 мм	
Диаметр вала заслонки	квадратный 12×12 мм	
Масса	1,7 кг	

Схема подключения

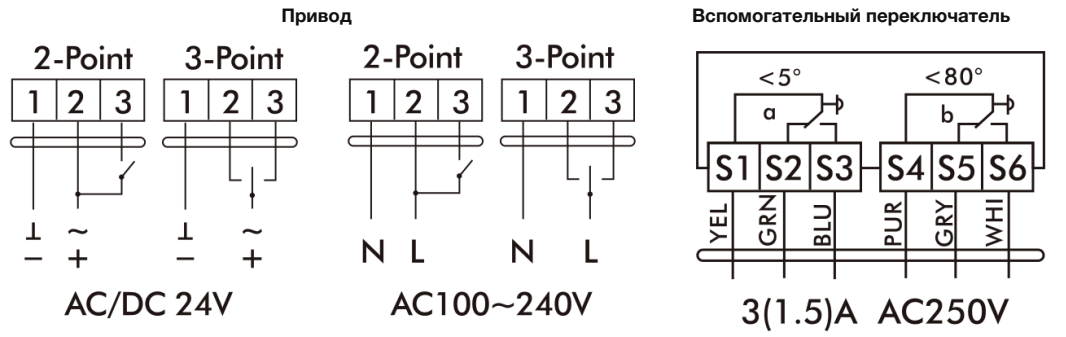

Габаритные размеры привода (мм)

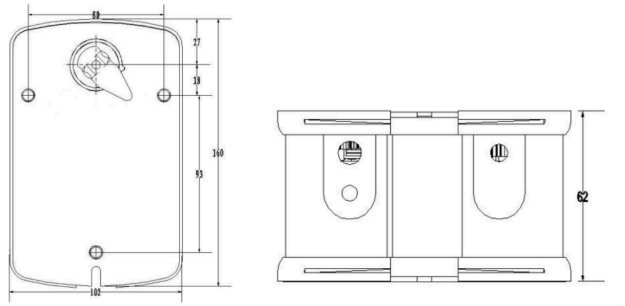

Переключение направления вращения

Направление вращения задаётся ориентацией привода при монтаже (установка с противоположной стороны).