HOOCON
Make control simple

40 Нм

HVA24S-40Q

Паспорт изделия

Электропривод воздушной заслонки ускоренного срабатывания без возвратной пружины

Заводской номер	
Дата изготовления	
Номинальное напряжение	AC/DC 24 В, 50/60 Гц

ООО «ХОГОН»

143440, Московская область,
го. Красногорск, пгт. Путилково,
тер. Гринвуд, стр. 7, помещ. 98

40 Нм, ускоренного срабатывания, пропорциональное (модулирующее)

Для управления воздушными заслонками в системах HVAC (отопления, вентиляции и кондиционирования воздуха)

- Крутящий момент: 40 Нм
- Время поворота: < 20 с (90°)
- Номинальное напряжение: AC/DC 24 В
- Управление: пропорциональное (модулирующее)
- Исполнение «S» включает 2 группы вспомогательных переключателей

Внимание

1. Запрещается использовать электропривод заслонки вне указанной области применения, особенно в авиационной технике.
2. Вскрытие корпуса привода разрешено только производителю. Внутри нет компонентов, которые пользователь может заменять или ремонтировать.
3. Устройство содержит электрические и электронные компоненты, в связи с чем недопустима утилизация вместе с бытовыми отходами. Необходимо соблюдать все действующие правила и инструкции, относящиеся к данной конкретной местности.

Переключение направления вращения

Направление вращения задаётся поворотным переключателем. При увеличении управляющего сигнала: положение 0 — против часовой стрелки, положение 1 — по часовой стрелке.

Положение переключателя	0	1
При увеличении управляющего сигнала	против часовой стрелки	по часовой стрелке

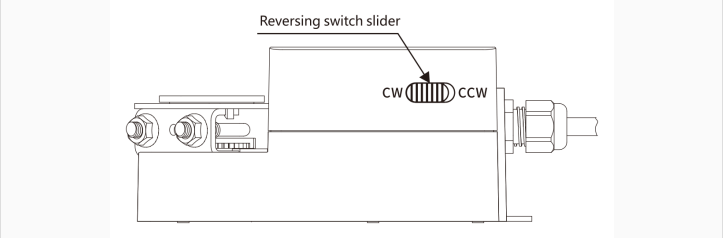

Reversing switch slider — ползунок переключателя направления вращения на корпусе. CW — по часовой стрелке, CCW — против часовой стрелки.

Схема подключения

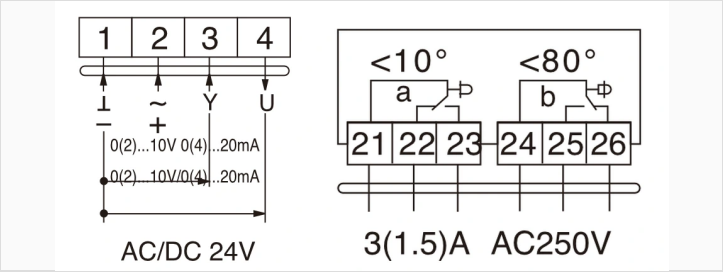

Модулирующее · питание AC/DC 24 В.
Справа — вспомогательные переключатели.

ЭЛЕКТРИЧЕСКИЕ ПАРАМЕТРЫ

Номинальное напряжение	**AC/DC 24 В, 50/60 Гц**
Потребляемая мощность	**15 Вт 3 Вт в режиме удержания**
Сечение подключаемых проводов	**0,5 мм²**
Упр. сигнал Y	**0(2)...10 В= / 0(4)...20 мА (спецзаказ)**
Обратная связь U	**0(2)...10 В= / 0(4)...20 мА (спецзаказ)**

ФУНКЦИОНАЛЬНЫЕ ПАРАМЕТРЫ

Площадь обслуживаемой заслонки	**до 4,0 м²**
Направление вращения	**ползунком переключателя направления**
Ручное управление	**расцепление редуктора кнопкой, с самовозвратом**
Угол поворота	**Макс. 90°**
Уровень звуковой мощности	**макс. 55 дБ(А)**
Индикация положения	**Механический указатель**

УСЛОВИЯ ЭКСПЛУАТАЦИИ

Класс защиты	**III (безопасное сверхнизкое напряжение)**
Степень защиты корпуса	**IP54**
Температура окружающей среды	**–20…+50 °C**
Температура хранения	**–30…+80 °C**
Испытание на влажность	**5…95 % относительной влажности, без конденсата / EN 60730-1**

ГАБАРИТНЫЕ РАЗМЕРЫ / МАССА

Габаритные размеры (Д × Ш × В)	**198,6 × 110,2 × 68 мм**
Длина вала заслонки	**≥ 60 мм**
Диаметр вала заслонки	**круглый 6…16 мм, квадратный 5×5…12×12 мм**
Масса	**< 1,5 кг**

Вспомогательные переключатели

Переключатель a	Клеммы 21, 22	Клеммы 21, 23
Переключатель b	Клеммы 24, 25	Клеммы 24, 26

2 группы вспомогательных переключателей. Угол срабатывания устанавливается по требованию заказчика.

Габаритные размеры привода (мм)

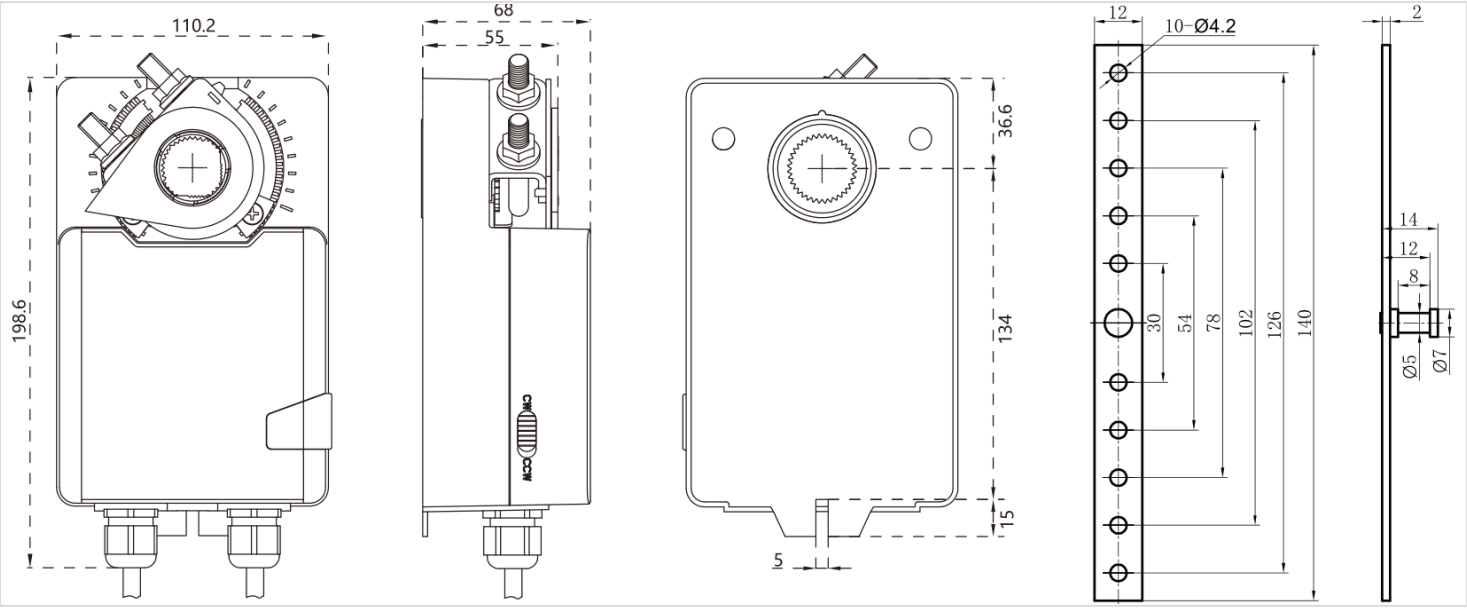

Монтажная схема

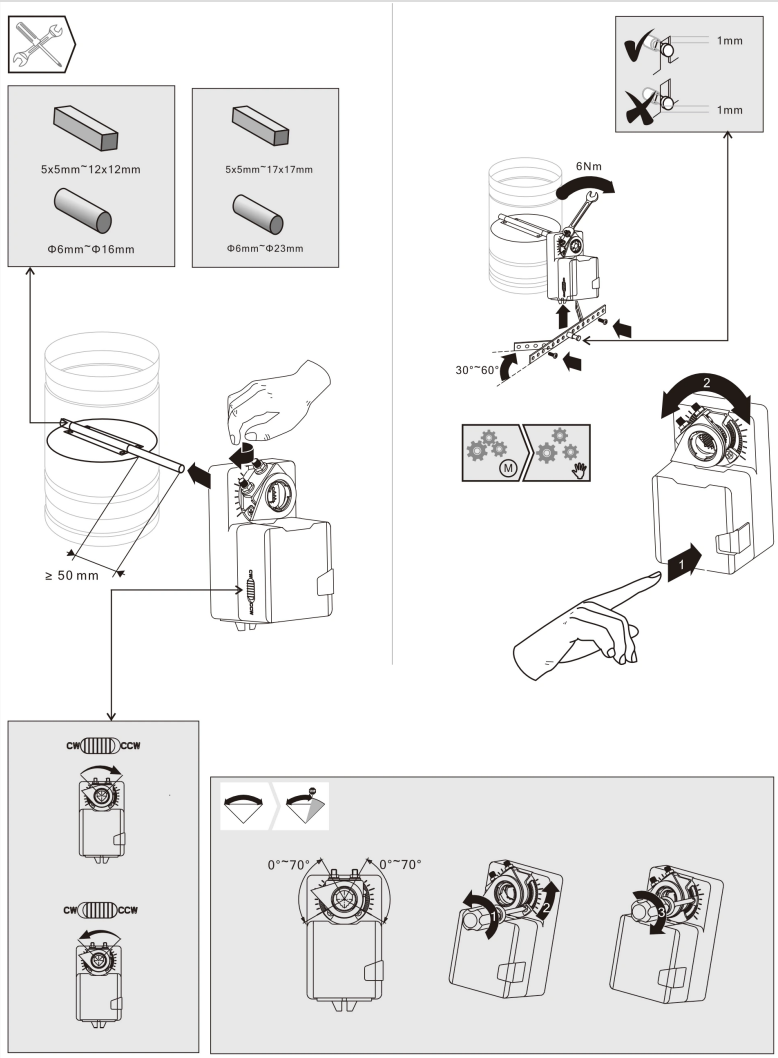

HOOCON
Make control simple

Комплектность

- Электропривод HVA24S-40Q — 1 шт.
- Паспорт — 1 экз.

Свидетельство о приёмке

Изделие признано годным к эксплуатации.

Дата _____ Подпись ОТК _____ М.П.

Свидетельство об упаковывании

Упаковано согласно требованиям изготовителя.

Дата _____ Подпись _____ М.П.

Гарантийные обязательства

Гарантийный срок — 24 месяца при соблюдении условий настоящего паспорта и руководства по монтажу. Вскрытие корпуса покупателем снимает гарантию.

Ресурсы, сроки службы и хранения

Срок службы	**лет**
Срок хранения в упаковке изготовителя	лет

Сведения об утилизации

Устройство содержит электрические и электронные компоненты и не подлежит утилизации с бытовыми отходами. Соблюдайте местные нормы.

Учёт движения изделия · особые отметки

Дата	Где установлено	Примечание

ООО «ХОГОН»

Юридический адрес:
143440, Московская область, го. Красногорск, пгт. Путилково, тер. Гринвуд, стр. 7, помещ. 98
Многоканальный телефон: 8 800 350-58-98
По вопросам сотрудничества: info@hoocon.ru
Отдел продаж: sales@hoocon.ru
www.hoocon.ru

CE EAC