HOOCON
*Make control simple*

# 40 Нм

## HVA230-40Q

# Паспорт изделия

**Электропривод воздушной заслонки ускоренного срабатывания без возвратной пружины**

| | |
|---|---|
| Заводской номер | |
| Дата изготовления | |
| Номинальное напряжение | AC 100…240 В, 50/60 Гц |

**ООО «ХОГОН»**

143440, Московская область,
го. Красногорск, пгт. Путилково,
тер. Гринвуд, стр. 7, помещ. 98

HOOCON
Make control simple

## 40 Нм, ускоренного срабатывания, пропорциональное (модулирующее)

Для управления воздушными заслонками в системах HVAC (отопления, вентиляции и кондиционирования воздуха)

- Крутящий момент: 40 Нм
- Время поворота: < 20 с (90°)
- Номинальное напряжение: AC 100…240 В
- Управление: пропорциональное (модулирующее)

## Внимание

1. Запрещается использовать электропривод заслонки вне указанной области применения, особенно в авиационной технике.
2. Вскрытие корпуса привода разрешено только производителю. Внутри нет компонентов, которые пользователь может заменять или ремонтировать.
3. Устройство содержит электрические и электронные компоненты, в связи с чем недопустима утилизация вместе с бытовыми отходами. Необходимо соблюдать все действующие правила и инструкции, относящиеся к данной конкретной местности.

## Переключение направления вращения

Направление вращения задаётся поворотным переключателем. При увеличении управляющего сигнала: положение 0 — против часовой стрелки, положение 1 — по часовой стрелке.

| Положение переключателя | 0 | 1 |
|---|---|---|
| При увеличении управляющего сигнала | против часовой стрелки | по часовой стрелке |

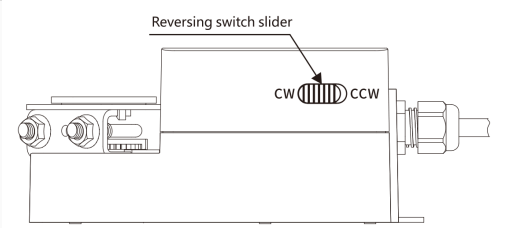


Reversing switch slider — ползунок переключателя направления вращения на корпусе. CW — по часовой стрелке, CCW — против часовой стрелки.

## Схема подключения

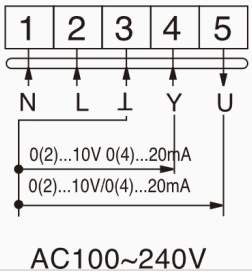


Модулирующее · питание AC 100…240 В.

## ЭЛЕКТРИЧЕСКИЕ ПАРАМЕТРЫ

| | |
|---|---|
| Номинальное напряжение | **AC 100…240 В, 50/60 Гц** |
| Потребляемая мощность | **15 Вт<br>3 Вт в режиме удержания** |
| Сечение подключаемых проводов | **0,5 мм²** |
| Упр. сигнал Y | **0(2)...10 В= / 0(4)...20 мА (спецзаказ)** |
| Обратная связь U | **0(2)...10 В= / 0(4)...20 мА (спецзаказ)** |

## ФУНКЦИОНАЛЬНЫЕ ПАРАМЕТРЫ

| | |
|---|---|
| Площадь обслуживаемой заслонки | **до 4,0 м²** |
| Направление вращения | **ползунком переключателя направления** |
| Ручное управление | **расцепление редуктора кнопкой, с самовозвратом** |
| Угол поворота | **Макс. 90°** |
| Уровень звуковой мощности | **макс. 55 дБ(А)** |
| Индикация положения | **Механический указатель** |

## УСЛОВИЯ ЭКСПЛУАТАЦИИ

| | |
|---|---|
| Класс защиты | **II (все изолировано / полная изоляция)** |
| Степень защиты корпуса | **IP54** |
| Температура окружающей среды | **–20…+50 °C** |
| Температура хранения | **–30…+80 °C** |
| Испытание на влажность | **5…95 % относительной влажности, без конденсата / EN 60730-1** |

## ГАБАРИТНЫЕ РАЗМЕРЫ / МАССА

| | |
|---|---|
| Габаритные размеры (Д × Ш × В) | **198,6 × 110,2 × 68 мм** |
| Длина вала заслонки | **≥ 60 мм** |
| Диаметр вала заслонки | **круглый 6…16 мм, квадратный 5×5…12×12 мм** |
| Масса | **< 1,5 кг** |

## Габаритные размеры привода (мм)

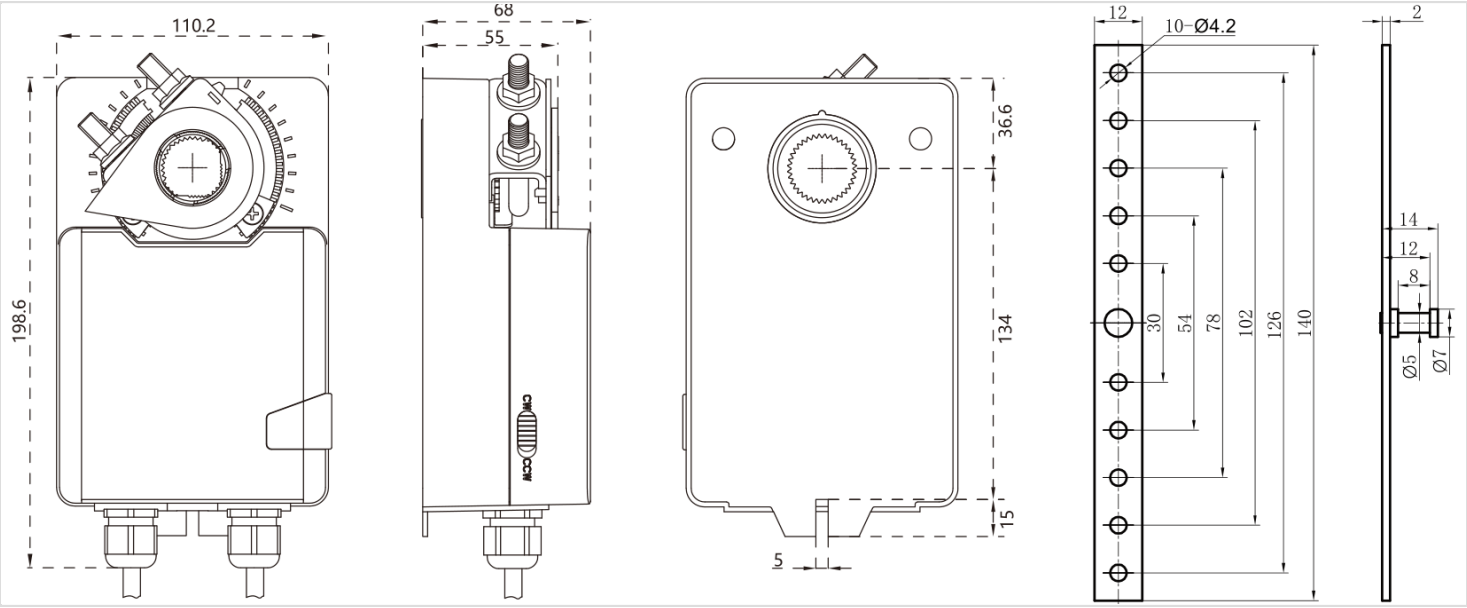


## Монтажная схема

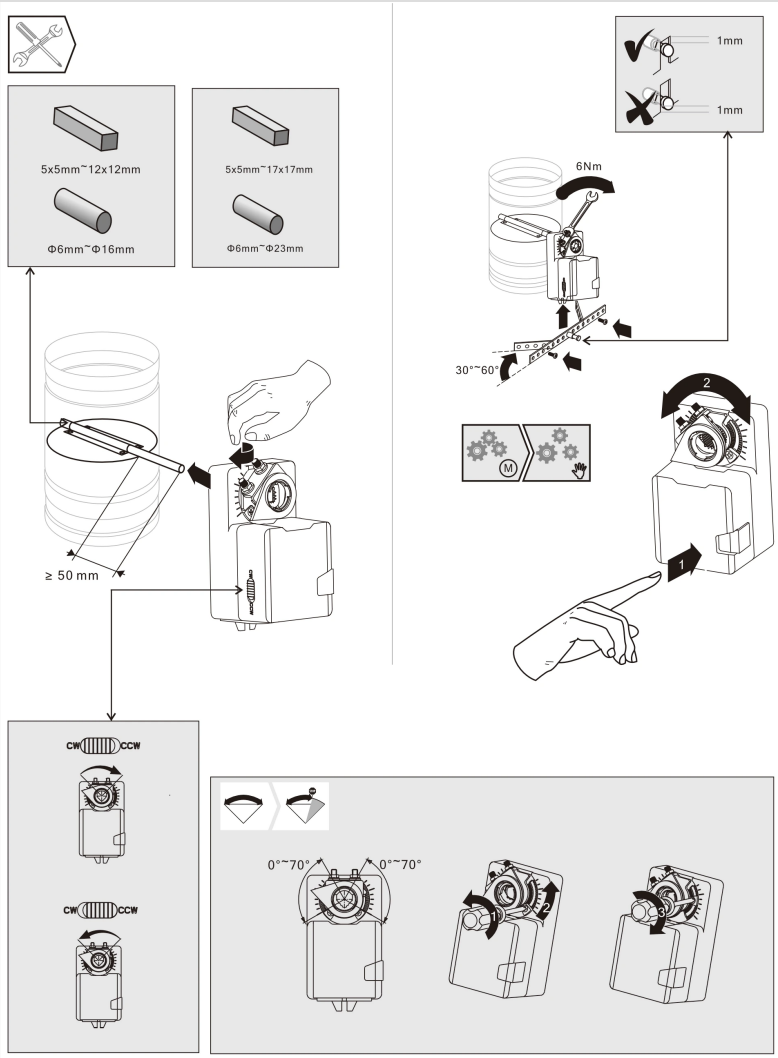

HOOCON
Make control simple

## Комплектность

- Электропривод HVA230-40Q — 1 шт.
- Паспорт — 1 экз.

## Свидетельство о приёмке

Изделие признано годным к эксплуатации.

Дата _____ Подпись ОТК _____ М.П.

## Свидетельство об упаковывании

Упаковано согласно требованиям изготовителя.

Дата _____ Подпись _____ М.П.

## Гарантийные обязательства

Гарантийный срок — 24 месяца при соблюдении условий настоящего паспорта и руководства по монтажу. Вскрытие корпуса покупателем снимает гарантию.

## Ресурсы, сроки службы и хранения

| | |
|---|---|
| **Срок службы** | **лет** |
| **Срок хранения в упаковке изготовителя** | лет |

## Сведения об утилизации

Устройство содержит электрические и электронные компоненты и не подлежит утилизации с бытовыми отходами. Соблюдайте местные нормы.

## Учёт движения изделия · особые отметки

| Дата | Где установлено | Примечание |
|---|---|---|
| | | |
| | | |
| | | |
| | | |

**ООО «ХОГОН»**

Юридический адрес:
143440, Московская область, го. Красногорск, пгт. Путилково, тер. Гринвуд, стр. 7, помещ. 98
Многоканальный телефон: 8 800 350-58-98
По вопросам сотрудничества: info@hoocon.ru
Отдел продаж: sales@hoocon.ru
www.hoocon.ru

CE EAC