HOOCON
Make control simple

# DN 40

## H8102-BV340A-230A

# Паспорт изделия

## Электрический шаровой кран ускоренного срабатывания (серия H8102)

| | |
|---|---|
| Заводской номер | |
| Дата изготовления | |
| Номинальное напряжение | AC 100…240 В, 50/60 Гц |

**ООО «ХОГОН»**

143440, Московская область,
го. Красногорск, пгт. Путилково,
тер. Гринвуд, стр. 7, помещ. 98

HOOCON
Make control simple

## DN 40, ускоренного срабатывания, пропорциональное (модулирующее)

Электрический шаровой кран 3-ходовый DN 40 ускоренного срабатывания (H8102) для систем отопления, вентиляции и кондиционирования (HVAC): по сигналу контроллера регулирует расход холодной и горячей воды (раствор этиленгликоля ≤ 50 % — по спецзаказу). Корпус — кованая латунь высокой прочности, соединение — внутренняя резьба (DN 15…50; 2- и 3-ходовые исполнения). Заводской комплект корпус + электропривод с пропорциональным (модулирующим) управлением (0…10 В=; ток — спецзаказ); допускается поставка в сборе или монтаж привода на объекте.

- DN 40, 3-ходовый, Kvs 25 м³/ч
- Время поворота: < 20 с (на угол 90°)
- Номинальное напряжение: AC 100…240 В
- Управление: пропорциональное (модулирующее)
- Соединение: внутренняя резьба G 1-1/2, PN20
- Макс. рабочий перепад давления: 0,35 МПа

### Настройка DIP-переключателей

Направление вращения и режим сигналов Y / U задаются четырьмя DIP-переключателями на приводе.

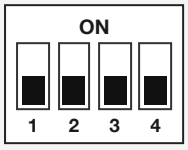


**Заводская установка — все OFF** (ползунки внизу): вход Y и обратная связь U — 0…10 В=; при росте сигнала — вращение *по часовой стрелке*. Ползунок **вверху** (к подписи ON) — положение ON; **внизу** — OFF.

| № | Назначение | Положение OFF | Положение ON |
|---|---|---|---|
| **1** | **Обратная связь U** | **напряжение 0(2)…10 В=** | **ток 0(4)…20 мА** |
| **2** | Начало диапазона Y | 0…10 В= или 0…20 мА | 2…10 В= или 4…20 мА |
| **3** | Тип сигнала Y | напряжение | ток |
| **4** | Направление вращения | заводское (по часовой при росте сигнала) | инверсия направления |

Токовый режим 0(4)…20 мА — по спецзаказу.

### Схема подключения

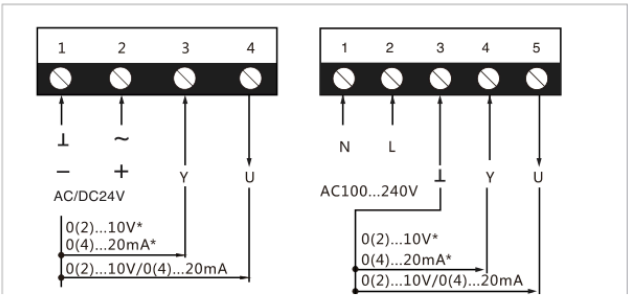


Пропорциональное (0…10 В=) · питание AC 100…240 В.

### ЭЛЕКТРИЧЕСКИЕ ПАРАМЕТРЫ

| | |
|---|---|
| Номинальное напряжение | **AC 100…240 В, 50/60 Гц** |
| Потребляемая мощность | **5 Вт при номинальном крутящем моменте 0,5 Вт в режиме удержания** |
| Сечение подключаемых проводов | **0,5 мм²** |
| Управляющий сигнал Y | **0(2)...10 В= / 0(4)...20 мА (спецзаказ)** |
| Обратная связь U | **0(2)...10 В= / 0(4)...20 мА (спецзаказ)** |

### ПАРАМЕТРЫ КРАНА И ПРИВОДА

| | |
|---|---|
| Условный проход | **DN 40** |
| Вид | **3-ходовый** |
| Пропускная способность Kvs | **25 м³/ч** |
| Угол поворота | **Макс. 90°** |
| Время поворота | **< 20 с (на угол 90°)** |
| Ручное управление | **Есть (рукоятка ручного управления)** |
| Макс. рабочий перепад давления | **0,35 МПа** |
| Номинальное давление | **PN20** |
| Соединение | **внутренняя резьба G 1-1/2** |
| Материал корпуса | **Латунь (ковка)** |
| Рабочая среда | **холодная и горячая вода (этиленгликоль ≤ 50 % — спецзаказ); –9…+95 °C** |
| Индикация положения | **Механический указатель** |

### УСЛОВИЯ ЭКСПЛУАТАЦИИ

| | |
|---|---|
| Класс защиты | **II (все изолировано / полная изоляция)** |
| Степень защиты корпуса | **IP54** |
| Температура окружающей среды | **–20…+50 °C** |
| Температура хранения | **–30…+80 °C** |
| Испытание на влажность | **95 % относительной влажности, без конденсации / согласно EN 60730-1** |

### ГАБАРИТНЫЕ РАЗМЕРЫ

| | |
|---|---|
| Резьба G | **G 1-1/2** |
| H (до верха привода) | **154 мм** |
| H1 (до верха штока) | **57 мм** |
| L (длина крана) | **106,5 мм** |
| S (под ключ) | **55 мм** |
| L1 (вылет 3-ходового) | **53 мм** |

## Габаритные размеры (мм)

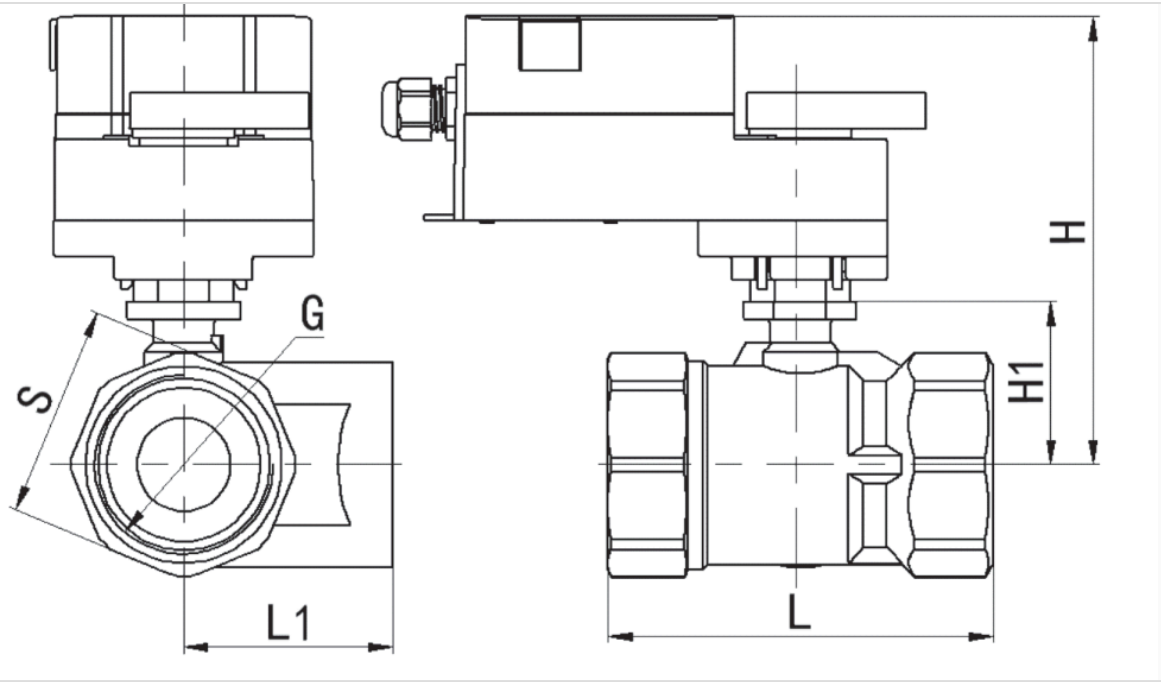

HOOCON
Make control simple

## Внимание

1. Запрещается использовать электрический шаровой кран вне указанной области применения, особенно в авиационной технике.
2. Вскрытие корпуса привода разрешено только производителю. Внутри нет компонентов, которые пользователь может заменять или ремонтировать.
3. Устройство содержит электрические и электронные компоненты, в связи с чем недопустима утилизация вместе с бытовыми отходами. Необходимо соблюдать все действующие правила и инструкции, относящиеся к данной конкретной местности.

## Комплектность

- Электрический шаровой кран H8102-BV340A-230A — 1 шт.
- Паспорт — 1 экз.

## Свидетельство о приёмке

Изделие признано годным к эксплуатации.

Дата _____ Подпись ОТК _____ М.П.

## Свидетельство об упаковывании

Упаковано согласно требованиям изготовителя.

Дата _____ Подпись _____ М.П.

## Гарантийные обязательства

Гарантийный срок — 24 месяца при соблюдении условий настоящего паспорта и руководства по монтажу. Вскрытие корпуса покупателем снимает гарантию.

## Ресурсы, сроки службы и хранения

| | |
|---|---|
| **Срок службы** | **лет** |
| **Срок хранения в упаковке изготовителя** | лет |

## Сведения об утилизации

Устройство содержит электрические и электронные компоненты и не подлежит утилизации с бытовыми отходами. Соблюдайте местные нормы.

## Учёт движения изделия · особые отметки

| Дата | Где установлено | Примечание |
|---|---|---|
| | | |
| | | |
| | | |
| | | |

**ООО «ХОГОН»**

Юридический адрес:
143440, Московская область, го. Красногорск, пгт. Путилково, тер. Гринвуд, стр. 7, помещ. 98
Многоканальный телефон: 8 800 350-58-98
По вопросам сотрудничества: info@hoocon.ru
Отдел продаж: sales@hoocon.ru
www.hoocon.ru

CE EAC