HOOCON
Make control simple

DN 20

H8102-BV220E-230AS

Паспорт изделия

Электрический шаровой кран ускоренного срабатывания (серия H8102)

Заводской номер	
Дата изготовления	
Номинальное напряжение	AC 100…240 В, 50/60 Гц

ООО «ХОГОН»

143440, Московская область,
го. Красногорск, пгт. Путилково,
тер. Гринвуд, стр. 7, помещ. 98

HOOCON
Make control simple

DN 20, ускоренного срабатывания, пропорциональное (модулирующее)

Электрический шаровой кран 2-ходовый DN 20 ускоренного срабатывания (H8102) для систем отопления, вентиляции и кондиционирования (HVAC): по сигналу контроллера регулирует расход холодной и горячей воды (раствор этиленгликоля ≤ 50 % — по спецзаказу). Корпус — кованая латунь высокой прочности, соединение — внутренняя резьба (DN 15…50; 2- и 3-ходовые исполнения). Заводской комплект корпус + электропривод с пропорциональным (модулирующим) управлением (0…10 В=; ток — спецзаказ); допускается поставка в сборе или монтаж привода на объекте.

- DN 20, 2-ходовый, Kvs 10,1 м³/ч
- Время поворота: < 20 с (на угол 90°)
- Номинальное напряжение: AC 100…240 В
- Управление: пропорциональное (модулирующее)
- Соединение: внутренняя резьба G 3/4, PN20
- Макс. рабочий перепад давления: 0,35 МПа

Настройка DIP-переключателей

Направление вращения и режим сигналов Y / U задаются четырьмя DIP-переключателями на приводе.

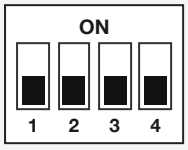

Заводская установка — все OFF (ползунки внизу): вход Y и обратная связь U — 0…10 В=; при росте сигнала — вращение *по часовой стрелке*. Ползунок **вверху** (к подписи ON) — положение ON; **внизу** — OFF.

№	Назначение	Положение OFF	Положение ON
1	**Обратная связь U**	**напряжение 0(2)…10 В=**	**ток 0(4)…20 мА**
2	Начало диапазона Y	0…10 В= или 0…20 мА	2…10 В= или 4…20 мА
3	Тип сигнала Y	напряжение	ток
4	Направление вращения	заводское (по часовой при росте сигнала)	инверсия направления

Токовый режим 0(4)…20 мА — по спецзаказу.

Схема подключения

Пропорциональное (0…10 В=) · питание AC 100…240 В.

ЭЛЕКТРИЧЕСКИЕ ПАРАМЕТРЫ

Номинальное напряжение	**AC 100…240 В, 50/60 Гц**
Потребляемая мощность	**3,5 Вт при номинальном крутящем моменте 0,5 Вт в режиме удержания**
Сечение подключаемых проводов	**0,5 мм²**
Управляющий сигнал Y	**0(2)...10 В= / 0(4)...20 мА (спецзаказ)**
Обратная связь U	**0(2)...10 В= / 0(4)...20 мА (спецзаказ)**

ПАРАМЕТРЫ КРАНА И ПРИВОДА

Условный проход	**DN 20**
Вид	**2-ходовый**
Пропускная способность Kvs	**10,1 м³/ч**
Угол поворота	**Макс. 90°**
Время поворота	**< 20 с (на угол 90°)**
Ручное управление	**Есть (рукоятка ручного управления)**
Макс. рабочий перепад давления	**0,35 МПа**
Номинальное давление	**PN20**
Соединение	**внутренняя резьба G 3/4**
Материал корпуса	**Латунь (ковка)**
Рабочая среда	**холодная и горячая вода (этиленгликоль ≤ 50 % — спецзаказ); –9…+95 °C**
Индикация положения	**Механический указатель**

УСЛОВИЯ ЭКСПЛУАТАЦИИ

Класс защиты	**II (все изолировано / полная изоляция)**
Степень защиты корпуса	**IP54**
Температура окружающей среды	**–20…+50 °C**
Температура хранения	**–30…+80 °C**
Испытание на влажность	**95 % относительной влажности, без конденсации / согласно EN 60730-1**

ГАБАРИТНЫЕ РАЗМЕРЫ

Резьба G	**G 3/4**
H (до верха привода)	**140 мм**
H1 (до верха штока)	**43 мм**
L (длина крана)	**68 мм**
S (под ключ)	**32 мм**

Габаритные размеры (мм)

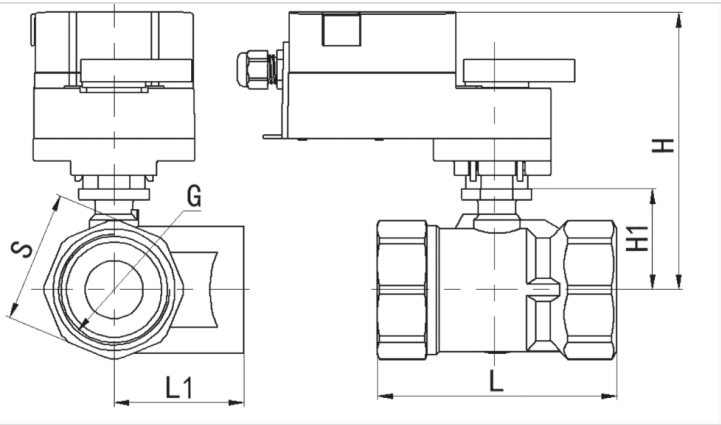

Вспомогательные переключатели

На электроприводе шарового крана установлены два вспомогательных концевых выключателя: при достижении приводом заданного угла поворота они выдают сигнал обратной связи. Углы срабатывания настраиваются по указаниям руководства по монтажу.

Переключатель a	**Клеммы 21, 22**	**Клеммы 21, 23**
0–10°	Замкнуто	Разомкнуто
10–90°	Разомкнуто	Замкнуто
Переключатель b	Клеммы 24, 25	Клеммы 24, 26
0–80°	Разомкнуто	Замкнуто
80–90°	Замкнуто	Разомкнуто

Угол срабатывания переключателя устанавливается по требованию заказчика.

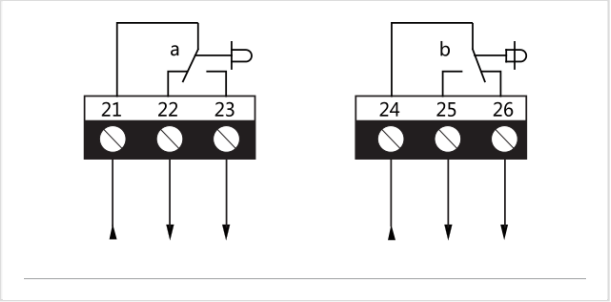

HOOCON
Make control simple

Внимание

1. Запрещается использовать электрический шаровой кран вне указанной области применения, особенно в авиационной технике.
2. Вскрытие корпуса привода разрешено только производителю. Внутри нет компонентов, которые пользователь может заменять или ремонтировать.
3. Устройство содержит электрические и электронные компоненты, в связи с чем недопустима утилизация вместе с бытовыми отходами. Необходимо соблюдать все действующие правила и инструкции, относящиеся к данной конкретной местности.

Комплектность

- Электрический шаровой кран H8102-BV220E-230AS — 1 шт.
- Паспорт — 1 экз.

Свидетельство о приёмке

Изделие признано годным к эксплуатации.

Дата _____ Подпись ОТК _____ М.П.

Свидетельство об упаковывании

Упаковано согласно требованиям изготовителя.

Дата _____ Подпись _____ М.П.

Гарантийные обязательства

Гарантийный срок — 24 месяца при соблюдении условий настоящего паспорта и руководства по монтажу. Вскрытие корпуса покупателем снимает гарантию.

Ресурсы, сроки службы и хранения

Срок службы	**лет**
Срок хранения в упаковке изготовителя	лет

Сведения об утилизации

Устройство содержит электрические и электронные компоненты и не подлежит утилизации с бытовыми отходами. Соблюдайте местные нормы.

Учёт движения изделия · особые отметки

Дата	Где установлено	Примечание

ООО «ХОГОН»

Юридический адрес:
143440, Московская область, го. Красногорск, пгт. Путилково, тер. Гринвуд, стр. 7, помещ. 98
Многоканальный телефон: 8 800 350-58-98
По вопросам сотрудничества: info@hoocon.ru
Отдел продаж: sales@hoocon.ru
www.hoocon.ru

CE EAC