HOOCON
Make control simple

8 Нм

DA8MU230-D

Паспорт изделия

Электропривод воздушной заслонки без возвратной пружины

Заводской номер	
Дата изготовления	
Номинальное напряжение	AC 100…240 В, 50/60 Гц

ООО «ХОГОН»

143440, Московская область,
го. Красногорск, пгт. Путилково,
тер. Гринвуд, стр. 7, помещ. 98

HOOCON
Make control simple

8 Нм, вкл./выкл. (ON/OFF)

Для управления воздушными заслонками в системах HVAC (отопления, вентиляции и кондиционирования воздуха)

- Крутящий момент: 8 Нм
- Время поворота: < 55 с (95°)
- Номинальное напряжение: AC 100…240 В
- Управление: вкл./выкл. (ON/OFF), 2- или 3-позиционное

Внимание

1. Запрещается использовать электропривод заслонки вне указанной области применения, особенно в авиационной технике.
2. Вскрытие корпуса привода разрешено только производителю. Внутри нет компонентов, которые пользователь может заменять или ремонтировать.
3. Устройство содержит электрические и электронные компоненты, в связи с чем недопустима утилизация вместе с бытовыми отходами. Необходимо соблюдать все действующие правила и инструкции, относящиеся к данной конкретной местности.

Переключение направления вращения

Заводская настройка: напряжение подаётся на клеммы 1 и 2, привод вращается против часовой стрелки.

Электропитание	Клеммы 1, 2	Клеммы 1, 3
Направление вращения	против часовой стрелки	по часовой стрелке

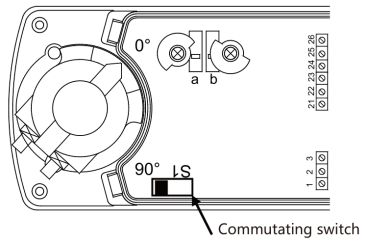

Commutating switch — коммутационный переключатель направления вращения (S1).

Схема подключения

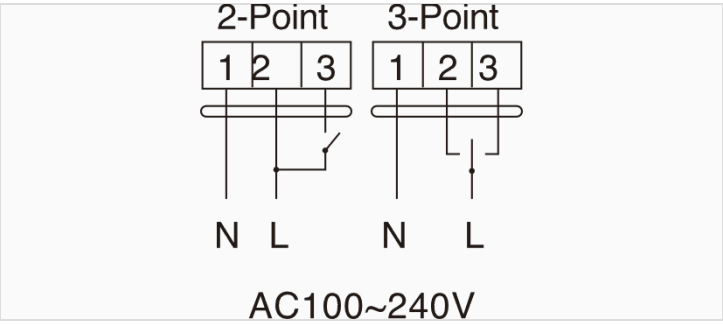

2-/3-позиционное · питание AC 100…240 В.

ЭЛЕКТРИЧЕСКИЕ ПАРАМЕТРЫ

Номинальное напряжение	**AC 100…240 В, 50/60 Гц**
Потребляемая мощность	**4,5 Вт при номинальном крутящем моменте 1 Вт в режиме удержания**
Сечение подключаемых проводов	**0,5 мм²**

ФУНКЦИОНАЛЬНЫЕ ПАРАМЕТРЫ

Площадь обслуживаемой заслонки	**до 0,8 м²**
Направление вращения	**Выбирается с помощью переключателя**
Ручное управление	**Редуктор выводится из зацепления при помощи кнопки с самовозвратом, ручная блокировка**
Угол поворота	**Макс. 95°, регулируется механическими упорами**
Уровень звуковой мощности	**макс. 45 дБ(А)**
Индикация положения	**Механический указатель**

УСЛОВИЯ ЭКСПЛУАТАЦИИ

Класс защиты	**II (все изолировано / полная изоляция)**
Степень защиты корпуса	**IP44**
Температура окружающей среды	**–20…+50 °C**
Температура хранения	**–30…+80 °C**
Испытание на влажность	**95 % относительной влажности, без конденсации / согласно EN 60730-1**

ГАБАРИТНЫЕ РАЗМЕРЫ / МАССА

Габаритные размеры (Д × Ш × В)	**100 × 180 × 68 мм**
Длина вала заслонки	**≥ 50 мм**
Диаметр вала заслонки	**круглый 10…20 мм / квадратный 10×10…16×16 мм**
Масса	**≈ 1,3 кг**

Габаритные размеры привода (мм)

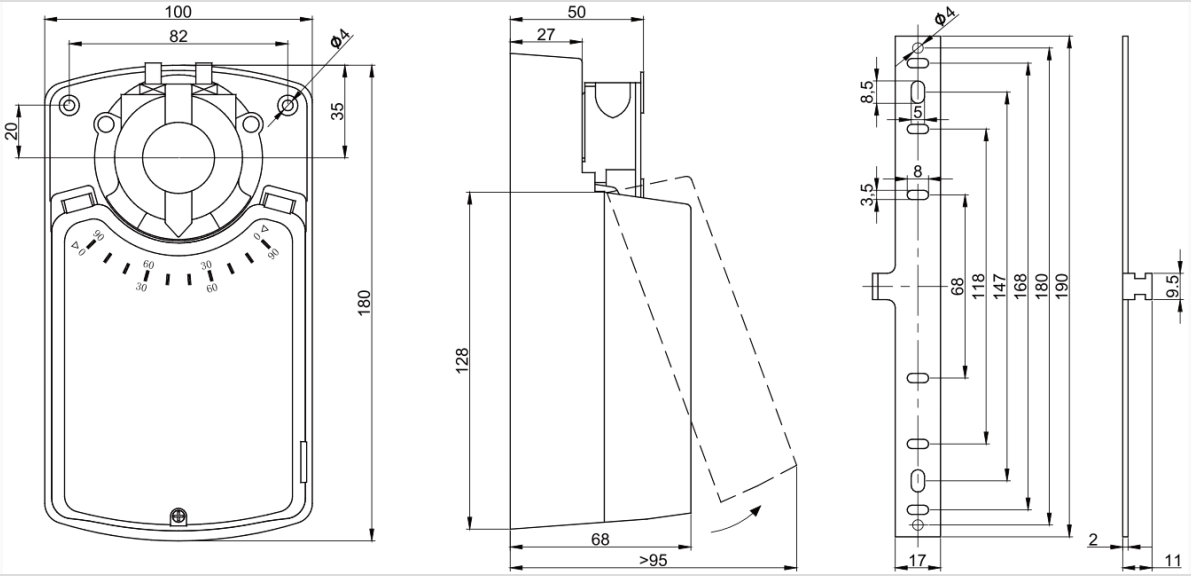

Монтажная схема

HOOCON
Make control simple

Комплектность

- Электропривод DA8MU230-D — 1 шт.
- Паспорт — 1 экз.

Свидетельство о приёмке

Изделие признано годным к эксплуатации.

Дата _____ Подпись ОТК _____ М.П.

Свидетельство об упаковывании

Упаковано согласно требованиям изготовителя.

Дата _____ Подпись _____ М.П.

Гарантийные обязательства

Гарантийный срок — 24 месяца при соблюдении условий настоящего паспорта и руководства по монтажу. Вскрытие корпуса покупателем снимает гарантию.

Ресурсы, сроки службы и хранения

Срок службы	**лет**
Срок хранения в упаковке изготовителя	лет

Сведения об утилизации

Устройство содержит электрические и электронные компоненты и не подлежит утилизации с бытовыми отходами. Соблюдайте местные нормы.

Учёт движения изделия · особые отметки

Дата	Где установлено	Примечание

ООО «ХОГОН»

Юридический адрес:
143440, Московская область, го. Красногорск, пгт. Путилково, тер. Гринвуд, стр. 7, помещ. 98
Многоканальный телефон: 8 800 350-58-98
По вопросам сотрудничества: info@hoocon.ru
Отдел продаж: sales@hoocon.ru
www.hoocon.ru

CE EAC