HOOCON
Make control simple

# 24 Нм

## DA24MU24-D

# Паспорт изделия

## Электропривод воздушной заслонки без возвратной пружины

| | |
|---|---|
| Заводской номер | |
| Дата изготовления | |
| Номинальное напряжение | AC/DC 24 В, 50/60 Гц |

**ООО «ХОГОН»**

143440, Московская область,
го. Красногорск, пгт. Путилково,
тер. Гринвуд, стр. 7, помещ. 98

HOOCON
Make control simple

## 24 Нм, вкл./выкл. (ON/OFF)

Для управления воздушными заслонками в системах HVAC (отопления, вентиляции и кондиционирования воздуха)

- Крутящий момент: 24 Нм
- Время поворота: < 160 с (95°)
- Номинальное напряжение: AC/DC 24 В
- Управление: вкл./выкл. (ON/OFF), 2- или 3-позиционное

### Внимание

1. Запрещается использовать электропривод заслонки вне указанной области применения, особенно в авиационной технике.
2. Вскрытие корпуса привода разрешено только производителю. Внутри нет компонентов, которые пользователь может заменять или ремонтировать.
3. Устройство содержит электрические и электронные компоненты, в связи с чем недопустима утилизация вместе с бытовыми отходами. Необходимо соблюдать все действующие правила и инструкции, относящиеся к данной конкретной местности.

### Переключение направления вращения

Заводская настройка: напряжение подаётся на клеммы 1 и 2, привод вращается против часовой стрелки.

| Электропитание | Клеммы 1, 2 | Клеммы 1, 3 |
|---|---|---|
| Направление вращения | против часовой стрелки | по часовой стрелке |

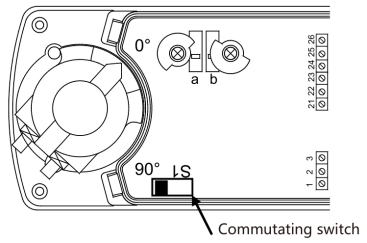


Commutating switch — коммутационный переключатель направления вращения (S1).

### Схема подключения

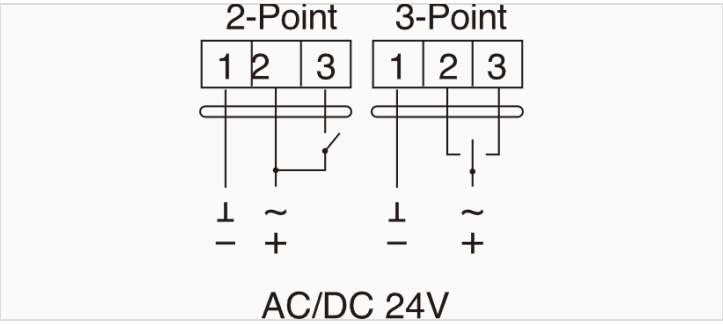


2-/3-позиционное · питание AC/DC 24 В.

### ЭЛЕКТРИЧЕСКИЕ ПАРАМЕТРЫ

| | |
|---|---|
| Номинальное напряжение | **AC/DC 24 В, 50/60 Гц** |
| Потребляемая мощность | **4,5 Вт при номинальном крутящем моменте 1 Вт в режиме удержания** |
| Сечение подключаемых проводов | **0,5 мм²** |

### ФУНКЦИОНАЛЬНЫЕ ПАРАМЕТРЫ

| | |
|---|---|
| Площадь обслуживаемой заслонки | **до 2,4 м²** |
| Направление вращения | **Выбирается с помощью переключателя** |
| Ручное управление | **Редуктор выводится из зацепления при помощи кнопки с самовозвратом, ручная блокировка** |
| Угол поворота | **Макс. 95°, регулируется механическими упорами** |
| Уровень звуковой мощности | **макс. 45 дБ(А)** |
| Индикация положения | **Механический указатель** |

### УСЛОВИЯ ЭКСПЛУАТАЦИИ

| | |
|---|---|
| Класс защиты | **III (безопасное сверхнизкое напряжение)** |
| Степень защиты корпуса | **IP44** |
| Температура окружающей среды | **–20…+50 °C** |
| Температура хранения | **–30…+80 °C** |
| Испытание на влажность | **95 % относительной влажности, без конденсации / согласно EN 60730-1** |

### ГАБАРИТНЫЕ РАЗМЕРЫ / МАССА

| | |
|---|---|
| Габаритные размеры (Д × Ш × В) | **100 × 180 × 68 мм** |
| Длина вала заслонки | **≥ 50 мм** |
| Диаметр вала заслонки | **круглый 10…20 мм / квадратный 10×10…16×16 мм** |
| Масса | **≈ 1,3 кг** |

## Габаритные размеры привода (мм)

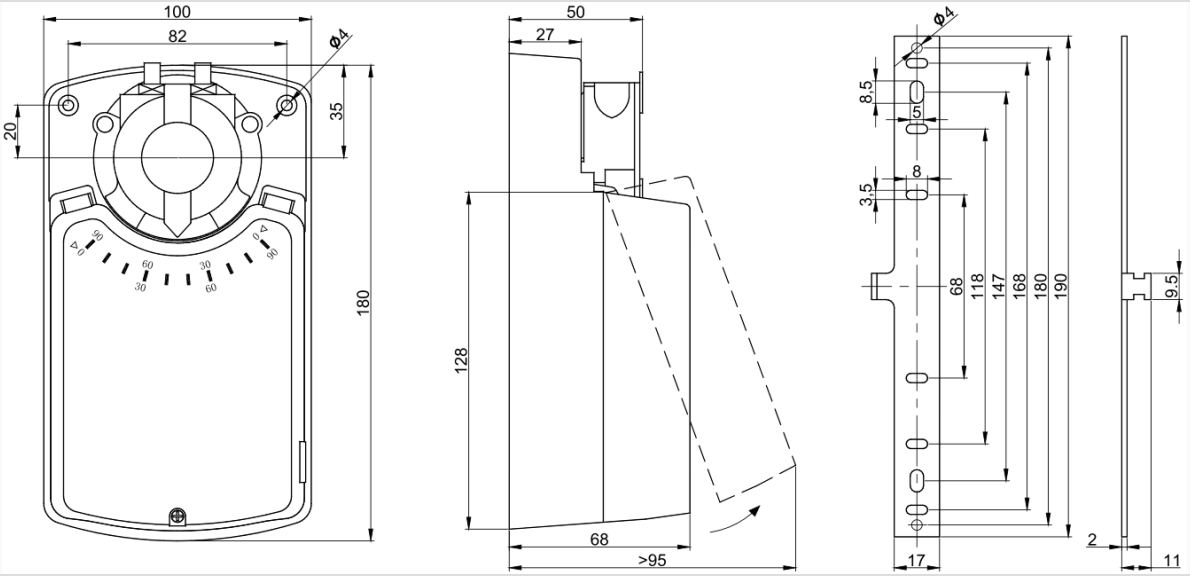


## Монтажная схема

HOOCON
Make control simple

## Комплектность

- Электропривод DA24MU24-D — 1 шт.
- Паспорт — 1 экз.

## Свидетельство о приёмке

Изделие признано годным к эксплуатации.

Дата _____ Подпись ОТК _____ М.П.

## Свидетельство об упаковывании

Упаковано согласно требованиям изготовителя.

Дата _____ Подпись _____ М.П.

## Гарантийные обязательства

Гарантийный срок — 24 месяца при соблюдении условий настоящего паспорта и руководства по монтажу. Вскрытие корпуса покупателем снимает гарантию.

## Ресурсы, сроки службы и хранения

| | |
|---|---|
| **Срок службы** | **лет** |
| **Срок хранения в упаковке изготовителя** | лет |

## Сведения об утилизации

Устройство содержит электрические и электронные компоненты и не подлежит утилизации с бытовыми отходами. Соблюдайте местные нормы.

## Учёт движения изделия · особые отметки

| Дата | Где установлено | Примечание |
|---|---|---|
| | | |
| | | |
| | | |
| | | |

**ООО «ХОГОН»**

Юридический адрес:
143440, Московская область, го. Красногорск, пгт. Путилково, тер. Гринвуд, стр. 7, помещ. 98
Многоканальный телефон: 8 800 350-58-98
По вопросам сотрудничества: info@hoocon.ru
Отдел продаж: sales@hoocon.ru
www.hoocon.ru

CE EAC