HOOCON
Make control simple

16 Нм

DA16MQU24-A

Паспорт изделия

Электропривод воздушной заслонки ускоренного срабатывания без возвратной пружины

Заводской номер	
Дата изготовления	
Номинальное напряжение	AC/DC 24 В, 50/60 Гц

ООО «ХОГОН»

143440, Московская область,
го. Красногорск, пгт. Путилково,
тер. Гринвуд, стр. 7, помещ. 98

HOOCON
Make control simple

16 Нм, ускоренного срабатывания, пропорциональное (модулирующее)

Для управления воздушными заслонками в системах HVAC (отопления, вентиляции и кондиционирования воздуха)

- Крутящий момент: 16 Нм
- Время поворота: < 16 с (95°)
- Номинальное напряжение: AC/DC 24 В
- Управление: пропорциональное (модулирующее)

Внимание

1. Запрещается использовать электропривод заслонки вне указанной области применения, особенно в авиационной технике.
2. Вскрытие корпуса привода разрешено только производителю. Внутри нет компонентов, которые пользователь может заменять или ремонтировать.
3. Устройство содержит электрические и электронные компоненты, в связи с чем недопустима утилизация вместе с бытовыми отходами. Необходимо соблюдать все действующие правила и инструкции, относящиеся к данной конкретной местности.

Настройка DIP-переключателей

Направление вращения и режим сигнала (Y / U) задаются DIP-переключателями. Заводская установка: вход 0...10 В=, обратная связь 0...10 В=. Токовый режим 0(4)...20 мА — спецзаказ.

DIP-переключатель в положении 1 (Режим обратной связи)	DIP-переключатель в положении 2 (Контроль пускового сигнала)	DIP-переключатель в положении 3 (Режим управления сигналом)	DIP-переключатель в положении 4 (Переключение направления вращения)	Заводские настройки DIP-переключателя
ON 1 2 3 4	ON 1 2 3 4	ON 1 2 3 4	ON 1 2 3 4	ON 1 2 3 4
ВЫКЛ: сигнал напряжения 0(2)...10V	ВЫКЛ: напряжение 0...10V или ток 0..20mA	ВЫКЛ: сигнал на входе напряжения 0(2)...10V	Положение ВЫКЛ, с увеличением сигнала привод вращается против часовой стрелки	Входной сигнал : 0...10V Сигнал обратной связи: 0...10V С увеличением сигнала привод вращается по часовой стрелке
ON 1 2 3 4	ON 1 2 3 4	ON 1 2 3 4	ON 1 2 3 4	
ВКЛ: токовый сигнал обратной связи 0(4)...20mA	ВКЛ: напрякение 2...10V или ток 4..20mA	ВКЛ: входной сигнал 0(4)...20mA	Положение ВКЛ, с увеличением сигнала привод вращается по часовой стрелке	

Схема подключения

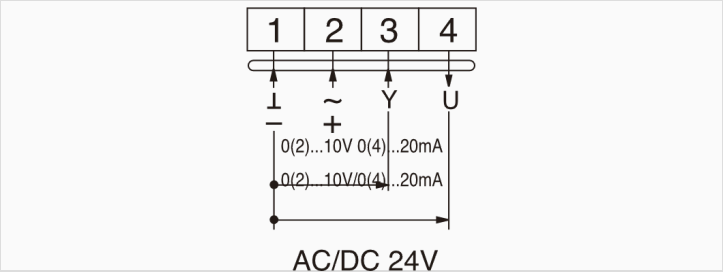

Модулирующее · питание AC/DC 24 В.

ЭЛЕКТРИЧЕСКИЕ ПАРАМЕТРЫ

Номинальное напряжение	**AC/DC 24 В, 50/60 Гц**
Потребляемая мощность	**12 Вт при номинальном крутящем моменте 1 Вт в режиме удержания**
Сечение подключаемых проводов	**0,5 мм²**
Упр. сигнал Y	**0(2)...10 В= / 0(4)...20 мА (спецзаказ)**
Обратная связь U	**0(2)...10 В= / 0(4)...20 мА (спецзаказ)**

ФУНКЦИОНАЛЬНЫЕ ПАРАМЕТРЫ

Площадь обслуживаемой заслонки	**до 1,6 м²**
Направление вращения	**Задаётся DIP-переключателями**
Ручное управление	**Редуктор выводится из зацепления при помощи кнопки с самовозвратом, ручная блокировка**
Угол поворота	**Макс. 95°, регулируется механическими упорами**
Уровень звуковой мощности	**макс. 55 дБ(А)**
Индикация положения	**Механический указатель**

УСЛОВИЯ ЭКСПЛУАТАЦИИ

Класс защиты	**III (безопасное сверхнизкое напряжение)**
Степень защиты корпуса	**IP44**
Температура окружающей среды	**–20…+50 °C**
Температура хранения	**–30…+80 °C**
Испытание на влажность	**95 % относительной влажности, без конденсации / согласно EN 60730-1**

ГАБАРИТНЫЕ РАЗМЕРЫ / МАССА

Габаритные размеры (Д × Ш × В)	**180 × 100 × 68 мм**
Длина вала заслонки	**≥ 50 мм**
Диаметр вала заслонки	**круглый 10…20 мм / квадратный 10×10…16×16 мм**
Масса	**1,2…1,3 кг**

Габаритные размеры привода (мм)

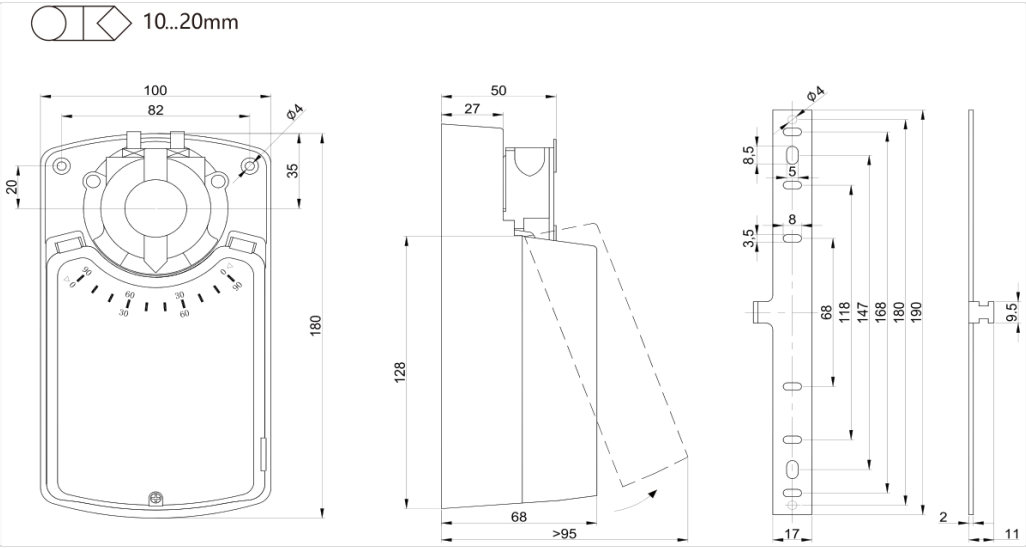

Монтажная схема

HOOCON
Make control simple

Комплектность

- Электропривод DA16MQU24-A — 1 шт.
- Паспорт — 1 экз.

Свидетельство о приёмке

Изделие признано годным к эксплуатации.

Дата _____ Подпись ОТК _____ М.П.

Свидетельство об упаковывании

Упаковано согласно требованиям изготовителя.

Дата _____ Подпись _____ М.П.

Гарантийные обязательства

Гарантийный срок — 24 месяца при соблюдении условий настоящего паспорта и руководства по монтажу. Вскрытие корпуса покупателем снимает гарантию.

Ресурсы, сроки службы и хранения

Срок службы	**лет**
Срок хранения в упаковке изготовителя	лет

Сведения об утилизации

Устройство содержит электрические и электронные компоненты и не подлежит утилизации с бытовыми отходами. Соблюдайте местные нормы.

Учёт движения изделия · особые отметки

Дата	Где установлено	Примечание

ООО «ХОГОН»

Юридический адрес:
143440, Московская область, го. Красногорск, пгт. Путилково, тер. Гринвуд, стр. 7, помещ. 98
Многоканальный телефон: 8 800 350-58-98
По вопросам сотрудничества: info@hoocon.ru
Отдел продаж: sales@hoocon.ru
www.hoocon.ru

CE EAC