HOOCON
Make control simple

10 Нм

DA10FU24-D	DA10FU24-DS
DA10FU230-D	DA10FU230-DS

Электропривод воздушной заслонки с пружинным возвратом

Общее руководство по эксплуатации

www.hoocon.ru

www.hoocon.ru

10 Нм, управление вкл./выкл. (ON/OFF)

Для управления воздушными регулирующими заслонками в системе ОВК

- Крутящий момент: 10 Нм
- Время поворота: < 100 с, Время возврата пружины: < 25 с
- Номинальное напряжение: AC/DC 24 В, AC 100...240 В
- Управление: вкл./выкл. (ON/OFF)
- DS: включает 2 группы вспомогательных переключателей

Технические характеристики

Электрические	DA10FU24-D/DS	DA10FU230-D/DS
Номинальное напряжение	AC/DC 24 В, 50/60 Гц	AC 100...240 В, 50/60 Гц
Потребляемая мощность	5 Вт под нагрузкой 3 Вт в режиме удержания	
Расчёт сечения провода	0,5 мм²	
Функциональные параметры		
Макс. площадь заслонки	< 1 м²	
Направление вращения	для монтажа с противоположной стороны	
Ручное управление	отсутствует / не предусмотрено	
Угол поворота	Макс. 95°	
Уровень звуковой мощности	Макс. 45 дБ(А) при работе двигателя, макс. 62 дБ(А) при возврате пружины	
Индикация положения	Механический указатель	
Рабочие условия		
Класс защиты	III (безопасное низкое напряжение)	II (все изолировано / полная изоляция)
Степень защиты	IP54	
Температура окружающей среды	-20...+50 °C	
Температура хранения	-40...+70 °C	
Испытание на влажность	5...95 % относительной влажности	
Габаритные размеры / Вес		
Габаритные размеры (Д×Ш×В)	См. «Габаритные размеры»	
Длина вала	> 90 мм	
Диаметр вала	Круглый 10...21 мм, квадратный 9×9...15×15 мм	
Вес	< 2,3 кг	

HOOCON
Make control simple

Схема подключения

Привод

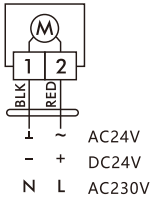

Вспомогательный переключатель

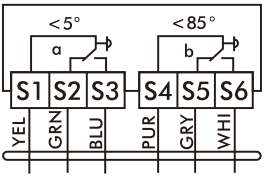

3(1.5)A AC250V

Габаритные размеры привода (мм)

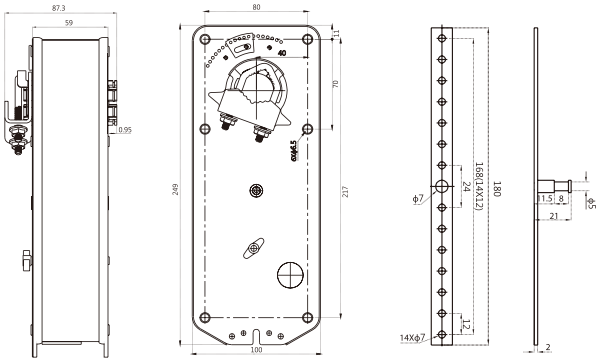

Способ установки механического ограничения положения (угла поворота)

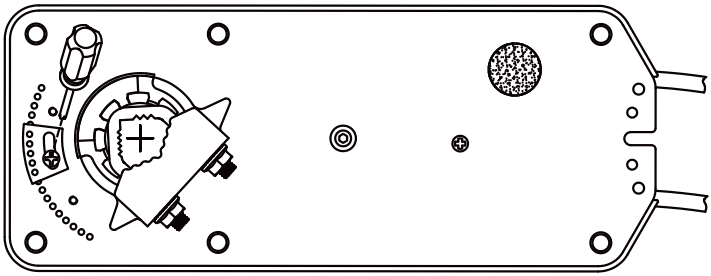

www.hoocon.ru

Настройка вспомогательного

Заводские настройки:

Переключатель А	Клемма S1, S2	Клемма S1，S3
-5–5°	Короткое замыкание	Разомкнутая цепь
5–90°	Разомкнутая цепь	Короткое замыкание
Переключатель Б	Клемма S4, S5	Клемма S4，S6
-5–80°	Разомкнутая цепь	Короткое замыкание
80-90°	Короткое замыкание	Разомкнутая цепь

*Установите угол переключателя в соответствии с требованием заказчика

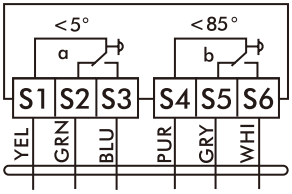

3(1.5)A AC250V

Данный электропривод воздушной заслонки с пружинным возвратом специально разработан для малогабаритных и средних оконечных воздушных заслонок и узлов управления системой воздушного потока. Благодаря малым габаритам и гибкости управления он часто применяется в местах с ограниченным пространством.

Внимание:

1. Привод заслонки не разрешается использовать вне указанной области применения, особенно на воздушных судах.

2. Корпус привода может вскрываться только изготовителем. Он не содержит компонентов, которые пользователь может заменять или ремонтировать.

3. Устройство содержит электрические и электронные компоненты и не подлежит утилизации с бытовыми отходами.

4. Необходимо соблюдать все местные действующие нормы и требования.

NINGBOHOOCONAUTOMATIONCONTROLEQUIPMENTCO.,LTD.

Add:No.298ChaotangIndustrialZoneZonghan,Cixi,China.315301
Tel:+86-574-63813330
Fax:+86-574-63220759
E-mail:hoocon@hoocon.com.cn
Http://www.hoocon.com.cn

ООО «ХОГОН»
Юридический адрес:
143440, Московская область, го. Красногорск, пгт. Путилково, тер. Гринвуд, стр. 7, помещ. 98
Многоканальный телефон: 8 800 350-58-98
По вопросам сотрудничества: info@hoocon.ru
Отдел продаж: sales@hoocon.ru
www.hoocon.ru

ООО «Чемпион-Тэк»
Юридический адрес:
220030 Минск, пр-т Независимости 32А, пом.11
Многоканальный телефон: +375 29 372 6888
По вопросам сотрудничества:
ichampiontech@yandex.ru
www.hoocon.ru